回	変更内容	日付	担当
00	凍結温度	07.1.31	永山
01	スイッチBOX位置寸法	07.7.10	永山

■外形寸法

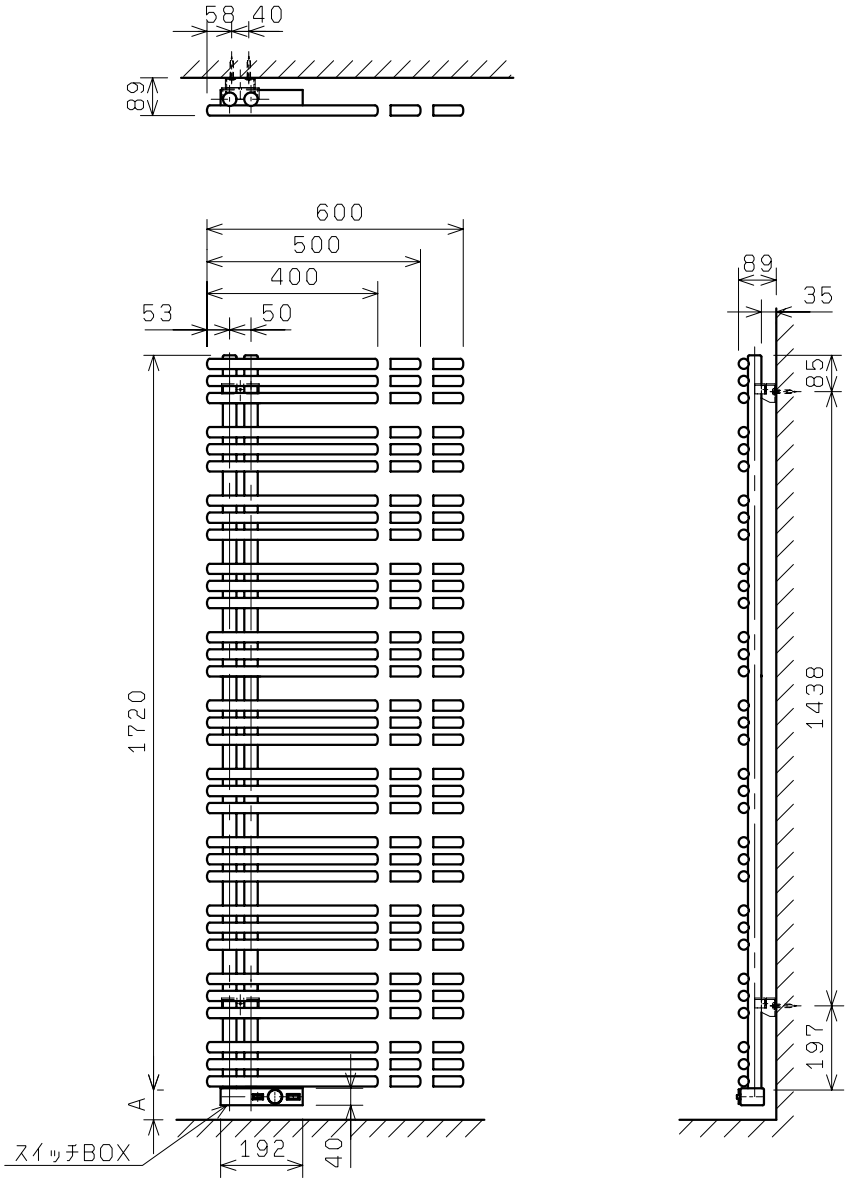

（注）本図はYAE11／Lの場合です。

※A：床からの高さは，使い勝手とインテリアに合わせてご決定ください。（但し70mm以上）

■記事

定格電圧　：AC 100V
定格消費電力：650W
漏電保護器　：100V，AC，12A，15mA
（差し込みプラグELB）
50/60HZ共用（屋内用）
アース線　：丸端子接続
温度ヒューズ：98℃
液膨張式サーモスタット：30±5℃～80±3℃
入切温度差　：約3℃
凍結温度　：－13℃
電源，アースコード長：1000mm

■立体形状

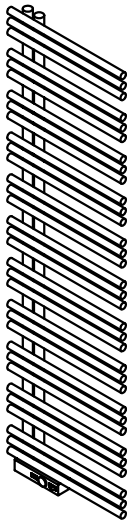

■YAE11／Lまたは／R

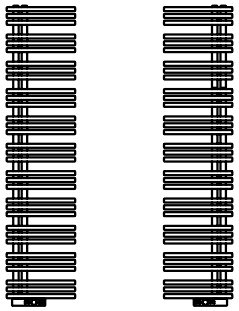

YAE11/L　YAE11/R

この名称は室内側から見たものです。

■取付金具

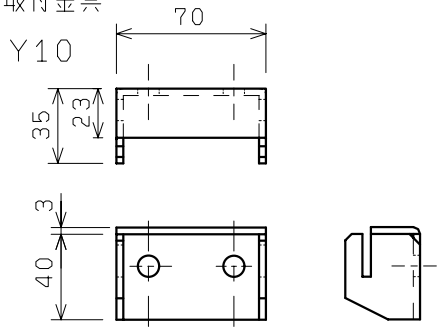

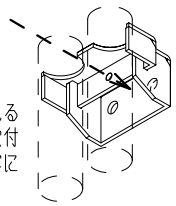

製品落下防止のため、製品正面から見える金具引掛り部の穴に、付属のM6六角穴付ボルトを突き当たるまでねじ込み、確実に固定して下さい。

※記載内容は改良のためお知らせなく変更する場合があります。

図番	8500221000-3			型式	YAE11/L又は11/R-400，500，600 100V 650W						
製図	永山	担当	大久	検図	大久	尺度	／	投影法	三角法	日付	07/07/10
ピーエス工業株式会社						備考					